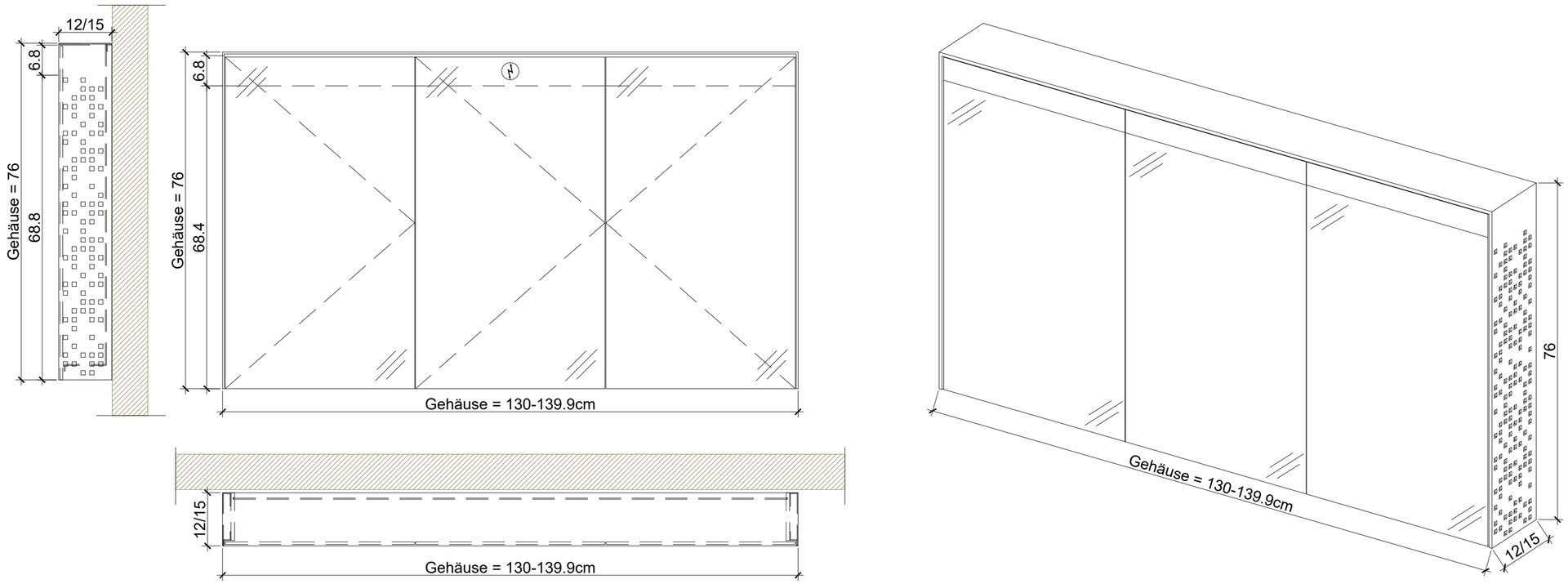

Diese Zeichnung ist unser Eigentum. Jede Vervielfältigung, Verwertung oder Weitergabe an dritte Personen ist verboten und wird verfolgt.

SAMOO
südringstr.6
4702 oensingen
tel: 062 388 42 42
fax: 062 388 42 40

	Objekt: Spiegelschrank VALO 12/15cm	Projekt: —
	Artikel Nummer: 8700-000149 + 156	Plan-Nr.: —
	Inhalt: Spiegelschrank VALO 130-139.9(B) x 76(H) x 12/15(T)cm	Massstab:
		Dateiname SPIEGELSCHRANK VALO_12-15CM
		Gezeichnet:
		Druckdatum: 24.09.2019 / Datum: 24.09.19